HALDER
UNA
PRIMERA MARCA
PARA LOS PROFESIONALES

Mazas y mallos no férricos anti-rebote

SUPERCRAFT

Mazas y mallos anti-rebote. Transmisión total de la fuerza de impacto. Cuerpo relleno de bolas de acero.
Bocas de barra de nylon estrusionada, intercambiables.

HALDER

Supercraft - Maza mango madera

DUREZA ●●●●○

Maza anti-rebote. Reducción de la vibración, mango ergonómico de madera hickory barnizado.
Cuerpo totalmente soldado por robot, manguito protector del mango, conexión segura entre mango y cuerpo mediante cuña de aluminio y pasador, cuerpo pintado epoxi, máxima solidez de las bocas de nylon, de excelente resistencia al impacto y larga vida, mango y bocas reemplazables.
Aplicaciones: Posicionado y ajuste de piezas en el tornillo de banco, trabajos en chapas metálicas, montaje de piezas con aristas vivas, de bastidores, montaje y reparación en los sectores de automoción y camiones, montaje de andamios, enderezamientos, construcción de maquinaria, mantenimiento.

Precio y stock

Artículo	Ø mm	mm	mm	grs	Cod. barras 4030618...
3366.020	20	105	300	230	301578
3366.025	25	105	305	300	301585
3366.030	30	110	330	430	301592
3366.040	40	115	360	750	301615
3366.050	50	120	370	1000	301639
3366.060	60	145	370	1700	301646

Supercraft - Maza mango metálico

DUREZA ●●●●○

Maza anti-rebote. Mango de tubo de acero irrompible con empuñadura ergonómica.
Cuerpo totalmente soldado por robot, pintado epoxi, máxima solidez de las bocas de nylon, con excelente resistencia al impacto y larga vida, bocas reemplazables.
Aplicaciones: Posicionamiento y unión de piezas, montaje de piezas con aristas vivas, enderezamientos, construcción de maquinaria, mantenimiento, trabajos en chapas metálicas, montaje de bastidores, montaje y reparación en los sectores de automoción y camiones.

Precio y stock

Artículo	Ø mm	mm	mm	grs	Cod. barras 4030618...
3377.025	25	105	270	370	301677
3377.030	30	110	290	580	301684
3377.035	35	110	295	700	301691
3377.040	40	115	300	850	301707
3377.045	45	120	305	900	301714
3377.050	50	120	310	1200	301721
3377.060	60	145	325	1780	301738
3377.070	70	150	335	2400	301745

Supercraft - Maza mango metálico amarillo fluorescente

DUREZA ●●●●○

Maza Supercraft anti-rebote. Mango de tubo de acero irrompible.
Empuñadura ergonómica de goma antideslizante ecológica. Transmisión total de la fuerza de impacto. Cuerpo relleno de bolas de acero. Totalmente soldado por robot. Pintado epoxi amarillo fluorescente. Máxima solidez de las bocas de nylon, con excelente resistencia al impacto y larga vida. Bocas de barra de nylon estrusionada,reemplazables.
Aplicaciones: Trabajos de mantenimiento de aviones, colocación y unión de piezas de trabajo, montaje de piezas con bordes afilados, enderezamiento, montaje de carcasas, construcción de instalaciones, trabajos de mantenimiento, montaje y reparación en el sector automotriz y de camiones, mecanizado de chapa.

Precio y stock

Artículo	Ø mm	mm	mm	grs	Cod. barras 4030618...
3377.130	30	110	290	600	309413
3377.140	40	115	300	800	309420
3377.150	50	120	310	1150	309437
3377.160	60	145	325	1750	309444

Supercraft - Maza mango 3 componentes

DUREZA ●●●●○

Maza anti-rebote. Mango de tres componentes, ergonómico, anti deslizante e indestructible.
Cuerpo totalmente soldado por robot, indestructible, núcleo de fibra de vidrio recubierto con capas de polipropileno y elastómero, máxima solidez de las bocas de nylon, de excelente resistencia al impacto y larga vida, bocas reemplazables.
Aplicaciones: Montaje y reparación en los sectores de automoción y camiones, posicionamiento y ajuste de piezas, montaje de piezas con aristas vivas, enderezamientos, construcción de maquinaria, montaje de bastidores, trabajos en chapas metálicas, mantenimiento.

Precio y stock

Artículo	Ø mm	mm	mm	grs	Cod. barras 4030618...
3389.040	40	116	370	780	302995
3389.050	50	120	380	1090	303008
3389.060	60	145	390	1660	303015

Supercraft - Mallo mango madera

DUREZA ●●●●○

Mallo anti-rebote.Reducción de la vibración, mango ergonómico de madera hickory barnizada.
El cuerpo de los mallos está también totalmente soldado por robot, manguito protector del mango, conexión segura entre el cuerpo y el mango mediante cuña de aluminio y pasador, cuerpo pintado epoxi, máxima solidez de las bocas de nylon, de excelente resistencia al impacto, y de larga duración, bocas y mango reemplazables
Aplicaciones: Construcción de naves industriales, construcción de acero, de stands en ferias, mantenimiento, encofrados de hormigón, montaje de andamios, construcción de carpas, vallados, enderezamientos, golpeo de cuñas de metal y estacas.

Precio y stock

Artículo	Ø mm	mm	mm	grs	Cod. barras 4030618...
3366.081	80	200	880	4000	301851
3366.107	100	210	1000	7000	301868

Supercraft - Golpeador

DUREZA ●●●●○

Sin rebote. Bocas nylon.
Aplicaciones: Unión de piezas, montaje de bastidores, montaje y reparaciones en el sector de automoción y camiones, mantenimiento en espacios de accesibilidad limitada. También utilizables como botadores.

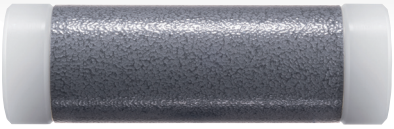

Precio y stock

Artículo	Ø mm	grs	Cod. barras 4030618...
3408.025	25	330	302094
3408.030	30	460	302100
3408.035	35	650	302117

Mazas y mallos no férricos anti-rebote

Supercraft - Bocas recambio

DUREZA ●●●●○

Mecanizadas de barra estrusionada de nylon de alta dureza y resistencia a impactos.
Para mazas y mallos 3366/3377/3389 y golpeadores 3408 sin rebote.
También para martillos Ferroplex 3677.030 (boca 3508.030) y Ferroplex 3677.035 (boca 3508.035)

Precio y stock

Artículo	Ø mm	Cod. barras 4030618...
3508.020	20	301875
3508.025	25	301882
3508.030	30	301899
3508.035	35	301905
3508.040	40	301912
3508.045	45	301929
3508.050	50	301936
3508.060	60	301943
3508.070	70	301950
3508.080	80	301967
3508.100	100	301974

Cambio de bocas de maza SuperCraft

1. Fijar firmemente la boca vieja en un tornillo de banco y tirar el mango de la maza hacia arriba.

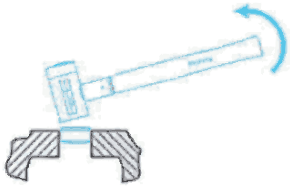

2. Colocar las nuevas bocas y apretarlas y fijarlas con la ayuda del tornillo de banco.

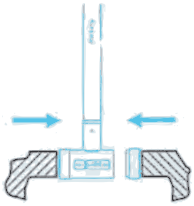

Supercraft - Mangos para mazas

Madera original Hickory. Diseño ergonómico, muy robusto, barnizado.

Precio y stock

Artículo	Ø mm	Largo mm	Cod. barras 4030618...
3566.025	20/25	280	301998
3566.030	30/35	300	302001
3566.040	40/45/50	315	302018
3566.060	60/70	300	302025

Supercraft - Mangos para mallos

Madera original Hickory. diseño ergonómico, muy robusto, barnizado.

Precio y stock

Artículo	Ø mm	Largo mm	Cod. barras 4030618...
3566.081	80	800	302032
3566.100	100	900	302049

Cambio de mango de maza Supercraft

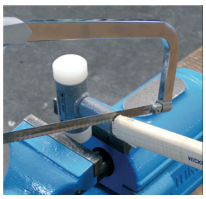

1. Serrar el viejo mango justo donde acaba el cuerpo metálico de la maza.

2. Usar un botador para expulsar el pasador. El pasador expulsado puede reutilizarse.

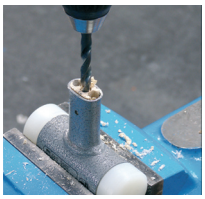

3. Retitar completamente el resto de mago de madera del cuerpo metálico con la ayuda de un taladro.

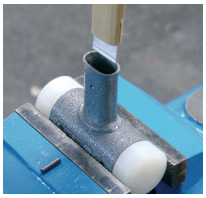

4. Colocar el mango de repuesto completo con la cuña de aluminio incluida dentro del cuerpo metálico y presionar / golpear el mango hasta dentro.

5. Utilizar una broca de 3,8mm de diam. para perforar el nuevo mango a través del agujero del cuerpo metálico.

6. Volver a colocar el pasador en su lugar.

BLACKCRAFT

Black Craft ®

Maza anti-rebote. Mango de tubo de acero irrompible, ergonómico, antideslizante.
Totalmente soldado por robot, cuerpo y mango integrados en un sólido conjunto completamente recubierto por un revestimiento de poliuretano PUR que protege la pieza a trabajar y la previene de arañazos y chispas, alta protección a la corrosión.
Aplicaciones: Montaje y reparación en los sectores de automoción y camiones, chapistería, eliminación de abolladuras, posicionamiento y ajuste de piezas, enderezamiento, trabajos en chapas de metal, mantenimiento, trabajos en componentes de superficie delicada.

Precio y stock

Artículo	Ø mm	mm	mm	grs	Cod. barras 4030618...
3379.040	40	110	300	640	301813
3379.050	50	115	310	900	301820
3379.060	60	120	315	1.300	301837

SECURAL

Secural

DUREZA ●●●○○

Maza anti-rebote. Fabricada de una sola pieza de plancha de acero. Bocas intercambiables de poliuretano amarillo, rectangulares. Empuñadura ergonómica de goma. Ideal para golpes de precisión en cantos y esquinas.
Aplicaciones: Suelos laminados y de parquet, instalación de puertas y ventanas, tabiquería seca, montaje de muebles, ensamblajes, trabajos en chapas de metal, posicionamiento y ajuste de piezas, reparaciones.

Precio y stock

Artículo	⧄ mm	mm	mm	grs	Cod. barras 4030618...
3380.040	30x40	110	300	700	301844
3380.045	35x45	140	310	1.000	310846

Secural - Bocas de recambio

DUREZA ●●●○○

Poliuretano color amarillo. Rectangulares. Amortiguación de ruido e impacto.

Precio y stock

Artículo	⧄ mm	Cod. barras 4030618...
3511.040	30x40	301981
3511.045	35x45	310853

Mazas y mallos no férricos con rebote

BASEPLEX

Mazas con rebote de bocas intercambiables. Las diferentes características de las bocas de acetato de celulosa y de nylon permiten una adaptación personalizada a la pieza.
Cuerpo fabricado en fundición de zinc de alta calidad con manguito protector del mango.
Mango de madera de fresno ergonómico y barnizado, apto para asestar fuertes golpes.

Baseplex

DUREZA ●●●●○

El martillo universal para TODO.
Cuerpo fabricado en fundición de zinc de alta presión. Bocas intercambiables de Nylon blanco en ambos lados.
Mango de madera de fresno. Uso universal en industria, artesanía, ocio, etc.
Aplicaciones: Construcción andamios, montaje de motores y trabajos de reparación, unión de piezas, trabajos en chapa metálica, eliminación de abolladuras, fabricación de moldes, mantenimiento y reparación de maquinaria agrícola.

Precio y stock

Artículo	Ø mm	mm	mm	grs	Cod. barras 4030618...
3908.030	30	95	280	360	304111
3908.040	40	103	330	510	304128
3908.050	50	117	340	940	304135

Baseplex

DUREZA ●●●●○

El martillo universal para TODO.
Cuerpo fabricado en fundición de zinc de alta presión. Bocas intercambiables de Nylon blanco en un lado y de Acetato de Celulosa rojo en el otro. Mango de madera de fresno. Uso universal en industria, artesanía, ocio, etc.
Aplicaciones: Construcción andamios, montaje de motores y trabajos de reparación, unión de piezas, trabajos en chapa metálica, eliminación de abolladuras, fabricación de moldes, mantenimiento y reparación de maquinaria agrícola.

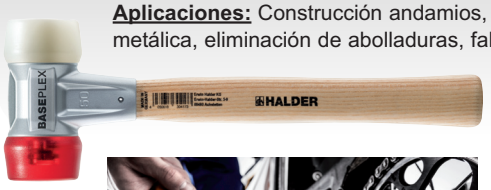

Precio y stock

Artículo	Ø mm	mm	mm	grs	Cod. barras 4030618...
3968.030	30	95	280	360	304159
3968.040	40	103	330	510	304166
3968.050	50	115	340	940	304173

Bocas de recambio para martillo Baseplex - Nylon

DUREZA ●●●●○

Nylon blanco. Duro. Muy resistente al uso sin esquirlas. Resistente a aceites y grasas.

Precio y stock

Artículo	Ø mm	grs	Cod. barras 4030618...
3988.030	30	18	304234
3988.040	40	40	304241
3988.050	50	70	304258

Bocas de recambio para martillo Baseplex - Acetato de celulosa

DUREZA ●●●●○

Acetato de celulosa rojo. Duro. Resistente a aceites y grasas.

Precio y stock

Artículo	Ø mm	grs	Cod. barras 4030618...
3966.030	30	20	304197
3966.040	40	43	304203
3966.050	50	77	304210

Baseplex Mangos de madera

Mango de madera para mazas Baseplex. Ergonómico, barnizado.

Precio y stock

Artículo	para Ø mm	Largo mm	grs	Cod. barras 4030618...
3944.025	30	255	64	304265
3944.040	40/50	290	100	304289

SIMPLEX

Mazas y mallos con rebote de bocas intercambiables de diferentes durezas y materiales.
Cuerpo de dos piezas. Mangos de madera o de fibra de vidrio.
Fácil y rápida sujeción del mango y las bocas mediante tornillo central.

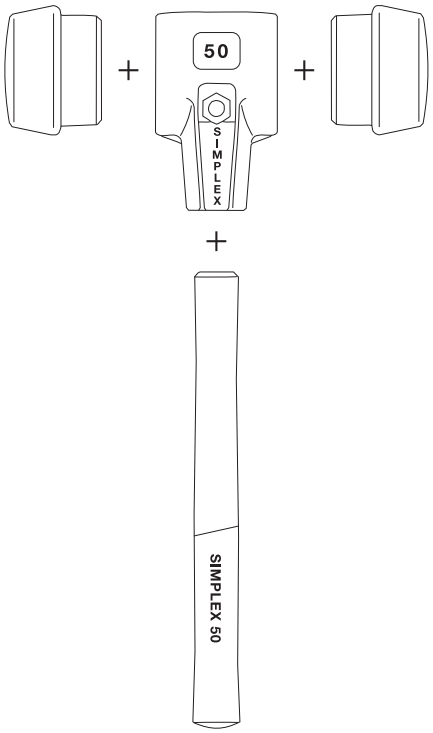

SENCILLAMENTE INTELIGENTE: EL CONCEPTO SIMPLEX

1. Todos los componentes pueden ser reemplazados en cualquier momento
2. Bocas intercambiables con diferentes grados de dureza permiten una adaptación singular a la pieza a trabajar
3. Cuerpos de acero fundido, aluminio o de fundición de acero reforzada
4. Mangos de madera de alta calidad o de fibra de vidrio

Boca Simplex - TPE blando azul

DUREZA ●○○○○

Elastómero termoplástico. Blando. **No deja marcas.**
Aplicaciones: Material delicado (sin dañarlo), ajardinamiento y decoración exterior, colocación de suelos, piedra natural, montaje de muebles, construcción de tabiquería seca, colocación de puertas, y ventanas, ensamblaje.

Precio y stock

Artículo	Ø mm	Aplicaciones	Cod. barras 4030618...
3201.040	40	Montaje de muebles de cocina,	300939
3201.060	60	stands de ferias, pavimentación.	300953

Boca Simplex - Compuesto de goma negra

DUREZA ●●○○○

Medio-duro. Amortiguación de golpeo. Sin olor. Bajo desgaste.
Aplicaciones: Ajardinamiento y decoración exterior, colocación de bordillos, albañilería, ajuste de escaleras, construcción de vallados, andamiajes, carpas, casas prefabricadas, pavimentación, carpintería.

Precio y stock

Artículo	Ø mm	Aplicaciones	Cod. barras 4030618...
3202.040	40		300977
3202.050	50	Uso general en la industria,	300984
3202.060	60	el taller y en pavimentación.	300991
3202.080	80		301004

Boca Simplex - TPE dureza media gris

DUREZA ●●○○○

Elastómero termoplástico. Medio-duro. **No deja marcas**.
Aplicaciones: Material delicado, ajardinamiento y decoración exterior, colocación de piedra natural, tabiquería seca, puertas, ventanas, montaje de muebles, colocación de suelos, pavimentado, albañilería, ajuste de escaleras, ensamblaje.

Precio y stock

Artículo	Ø mm	Aplicaciones	Cod. barras 4030618...
3203.040	40	Montaje de muebles, marcos de	301028
3203.060	60	puertas y ventanas, stands de	301042
		ferias, pavimentación.	

Mazas y mallos no férricos con rebote

Boca Simplex - Superplástico blanco

DUREZA ●●●○○

Irrompible. RCH 100 natural. Medio-duro. Larga vida. Resistente al uso.

Aplicaciones: Ajardinamiento y decoración exterior, pavimentación, colocación de bordillos, golpeo de cuñas de acero, construcción de vallados, carpas, casas prefabricadas, chapas de acero, montaje de muebles, ensamblaje, carpintería.

Precio y stock

Artículo	Ø mm	Aplicaciones	Cod. barras 4030618...
3207.040	40	Industrias del metal, especial para golpear en esquinas y cantos (desmoldeado), y para montar en mazas de gran diámetro (mallos).	301103
3207.050	50		301110
3207.060	60		301127
3207.080	80		301134
3207.100	100		301141
3207.125	125		301158
3207.141	140		301165

HALDER

Boca Simplex - Plástico rojo

DUREZA ●●●●○

Acetato de celulosa semi transparente. Duro. Resistente a aceites y grasas dureza.

Aplicaciones: Ajardinamiento y decoración exterior, pavimentación, colocación de bordillos, golpeo de cuñas de acero, construcción de vallados, carpas, casas prefabricadas, chapas de acero, montaje de muebles, ensamblaje, carpintería.

Precio y stock

Artículo	Ø mm	Aplicaciones	Cod. barras 4030618...
3206.040	40	Industria y artesanía	301066
3206.050	50		301073

Boca Simplex - Nylon blanco

DUREZA ●●●●○

Elástico. Poliamida 6. Duro. Muy resistente al uso. Sin esquirlas / resistente a aceites y grasas.

Aplicaciones: Ensamblaje de piezas, montaje de piezas con aristas vivas, construcción de moldes, acero, montaje de bastidores, maquinaria, naves industriales, stands de ferias, chapas de acero, mantenimiento, reparaciones.

Precio y stock

Artículo	Ø mm	Aplicaciones	Cod. barras 4030618...
3208.040	40	Industria, construcción de maquinaria cadenas de montaje de automóviles.	301189
3208.050	50		301196
3208.060	60		301202
3208.080	80		301219

Boca Simplex - Metal blando

DUREZA ●●●●●

Aleación Al + Cu, color plata. Duro. Resistente al calor.

No montar las bocas de metal blando en cuerpos de aluminio!

Aplicaciones: Impactos fuertes, enderezamientos, construcción de moldes, maquinaria, montajes, mantenimiento, reparaciones, revisiones.

Precio y stock

Artículo	Ø mm	Aplicaciones	Cod. barras 4030618...
3209.040	40	Fundiciones, metalisterías, máquinas herramienta, montaje de ejes en la industria automóvil	301233
3209.050	50		301240
3209.060	60		301257
3209.080	80		301264

Boca Simplex - Cobre

DUREZA ●●●●●

Cobre con soporte de plástico. Duro.

Las bocas de cobre deben montarse únicamente en cuerpos de fundición de acero reforzada!

Aplicaciones: Impactos muy fuertes, enderezamientos, construcción de maquinaria, trabajos con chapas metálicas, montajes, mantenimiento, reparaciones, revisiones.

Precio y stock

Artículo	Ø mm	Aplicaciones	Cod. barras 4030618...
3804.040	40	Enderezamientos, construcción de maquinaria, trabajos con chapas metálicas, montajes, mantenimiento, reparaciones, revisiones.	301288

Simplex Cuerpo acero fundido

Incluye tornillo, tuerca y arandela. Reduce ruido y vibraciones, gran resistencia a la rotura, robusto, manguito protector del mango integrado, sin esquirlas ni agrietamientos, pintado epoxi.

Precio y stock

Artículo	maza/mallo Ø mm	Cod. barras 4030618...
3011.040	40	301301
3011.050	50	301318
3011.060	60	301325
3011.080	80	301332
3011.100	100	301349
3011.125	125/140	301356

Simplex Cuerpo aluminio

Incluye tornillo y tuerca. **Las bocas de cobre y de metal blando no deben montarse en cuerpos de aluminio!** Ligero, control y precisión del impacto en piezas delicadas, reduce el ruido y las vibraciones, alta resistencia a la rotura, manguito protector del mango integrado, sin esquirlas ni agrietamientos, pintado epoxi.

Precio y stock

Artículo	maza/mallo Ø mm	Cod. barras 4030618...
3122.040	40	301370
3122.050	50	301387
3122.060	60	301394

Simplex Cuerpo fundición de acero reforzada

Incluye tornillo, tuerca y arandela. **Los cuerpos de fundición de acero reforzada deben montarse únicamente mangos de fibra de vidrio!** De gran estabilidad gracias a sus gruesas paredes y refuerzos que permiten impactos muy fuertes. Especialmente cuando se montan bocas de cobre - la maza trabaja para ti - reduce ruido y vibraciones, alta resistencia a la rotura, manguito protector del mango integrado, larga vida útil, sin esquirlas ni agrietamientos, pintado epoxi.

Precio y stock

Artículo	maza/mallo Ø mm	Cod. barras 4030618...
3711.040	40	301417

Mango Simplex - Madera

Para mazas SIMPLEX con cuerpo de acero fundido o cuerpo de aluminio. Madera de alta calidad: reduce vibraciones, ergonómico, doble barnizado (insensible a la suciedad).

Precio y stock

Artículo	Ø mm	Largo mm	Cod. barras 4030618...
3244.040	40	275	301462
3244.050	50	310	301479
3244.060	60	335	301486
3244.080	80	395	301493

Mango Simplex - Fibra de vidrio

Empuñadura de goma. Para uso con mazas SIMPLEX con cuerpo de fundición de acero reforzada.
Los mangos de fibra de vidrio se montan únicamente en cuerpos de fundición de acero reforzada!
En combinación con el cuerpo de fundición de acero reforzada se consiguen impactos de gran fuerza. Muy robusto y duradero, alta resistencia a la rotura, ergonómico, empuñadura anti-deslizante, inorgánico (no sensible a la humedad), superficie lisa.

Precio y stock

Artículo	Ø mm	Largo mm	Cod. barras 4030618...
3844.040	40/50	267	301530

Mango madera mallos Simplex

Para mallos SIMPLEX con cuerpo de acero fundido. Hickory: alta densidad, de fibras largas, muy robusto, barnizado, ergonómico.

Precio y stock

Artículo	Ø mm	Largo mm	Cod. barras 4030618...
3244.081	80	700	301509
3244.100	100/125/140	900	301516

Mazas y mallos no férricos con rebote

HALDER

Simplex Maza construcción/ajardinamiento

DUREZA ●●●○○

Cuerpo de acero fundido y mango de madera de alta calidad. Bocas **superplástico** blanco.
Aplicaciones: Ajardinamiento y decoración exterior, pavimentación colocación de bordillos, vallados, golpeo de cuñas de acero, andamiajes, carpas, chapas metálicas, casas prefabricadas, carpintería, techados, montaje de piezas con bordes vivos, ensamblajes.

Precio y stock

Artículo	Ø mm	mm	mm	grs	Cod. barras 4030618...
3007.040	40	110	330	600	300182
3007.050	50	135	350	1100	300199
3007.060	60	145	405	1290	300205
3007.080	80	175	490	2930	300212

Simplex Maza industria metalmecánica

DUREZA ●●●●○

Cuerpo de acero fundido y mango de madera de alta calidad. Bocas **nylon** blanco.
Aplicaciones: Ajuste de piezas, montaje de piezas con aristas vivas, construcción de moldes, maquinaria, chapas metálicas, montaje de bastidores, montaje de stands de ferias, acero, mantenimiento y reparaciones.

Precio y stock

Artículo	Ø mm	mm	mm	grs	Cod. barras 4030618...
3008.040	40	110	330	610	300236
3008.050	50	135	350	1145	300243
3008.060	60	145	405	1510	300250
3008.080	80	175	490	3380	300267

Simplex Maza industria metalmecánica

DUREZA ●●●●●

Cuerpo de acero fundido y mango de madera de alta calidad. Bocas metal blando.
Aplicaciones: Impactos fuertes, enderezamientos, construcción de moldes, maquinaria, mantenimiento, reparaciones, revisiones.

Precio y stock

Artículo	Ø mm	mm	mm	grs	Cod. barras 4030618...
3009.050	50	135	350	1380	300298
3009.060	60	145	405	1940	300304
3009.080	80	175	490	3830	300311
3009.081 (mallo)	80	175	800	4150	302247

Simplex Maza construcción/ajardinamiento

DUREZA ●●○○○
●○○○○

Cuerpo de acero fundido y mango de madera de alta calidad.
Combinación: TPE azul, densidad blanda + TPE gris, densidad media.
Aplicaciones: Colocación de piedra natural, tabiquería seca, montaje de muebles, puertas, ventanas, ensamblaje, colocación de suelos. **Ambos componentes no dejan marcas**.

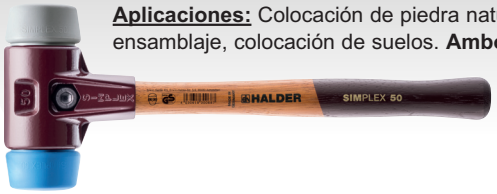

Precio y stock

Artículo	Ø mm	mm	mm	grs	Cod. barras 4030618...
3013.040	40	110	330	610	300618
3013.060	60	145	405	1500	300632

Simplex Maza mantenimiento/reparación

DUREZA ●●●●○
●●○○○

Cuerpo de acero fundido y mango de madera de alta calidad.
Combinación: Goma + Plástico.
Aplicaciones: Montaje y reparación en automóviles y camiones, eliminación de abolladuras, mantenimiento, montaje de andamiajes, carpas, casas prefabricadas, carpintería.

Precio y stock

Artículo	Ø mm	mm	mm	grs	Cod. barras 4030618...
3026.040	40	110	330	640	300656
3026.050	50	135	350	1130	300663

Simplex Maza construcción/ajardinamiento

DUREZA ●●●○○
●●○○○

Cuerpo de acero fundido y mango de madera de alta calidad.
Combinación: Goma + Superplástico.
Aplicaciones: Ajardinamiento y decoración exterior, colocación de bordillos, albañilería, ajuste de escaleras, golpeo de cuñas de acero, construcción de vallados, andamiajes, carpas, casas prefabricadas, carpintería, tejados.

Precio y stock

Artículo	Ø mm	mm	mm	grs	Cod. barras 4030618...
3027.040	40	110	330	635	300694
3027.050	50	135	350	1105	300700
3027.060	60	145	405	1510	300717

Simplex Maza construcción/industria metalúrgica

DUREZA ●●●●○ ●●○○○

Cuerpo de acero fundido y mango de madera de alta calidad. Combinación: Goma + Nylon
Aplicaciones: Montaje de piezas con aristas vivas, montaje de carcasas, construcción de naves industriales, acero, stands de feria, trabajos de mantenimiento y reparación.

Precio y stock

Artículo	Ø mm	mm	mm	grs	Cod. barras 4030618...
3028.040	40	110	330	650	300748
3028.050	50	135	350	1140	300755
3028.060	60	145	405	1520	300762

Simplex Maza mantenimiento/reparación

DUREZA ●●●●● ●●●●●

Cuerpo de fundición de acero reforzada y mango de fibra de vidrio.
Combinación: Cobre + Metal blando.
Aplicaciones: Enderezamientos, trabajos en chapas de metal, montaje y reparación en automóviles y camiones, maquinaria.

Precio y stock

Artículo	Ø mm	mm	mm	grs	Cod. barras 4030618...
3749.040	40	110	330	1.195	302834

Simplex Mallo agricultura/forestal

DUREZA ●●●○○

Cuerpo de acero fundido y mango de madera hickory. Bocas superplástico blanco.
Aplicaciones: Ajardinamiento y decoración exterior, construcción de vallados, andamiajes, carpas, golpeo de cuñas de acero, carpintería, techados, colocación de bordillos.

Precio y stock

Artículo	Ø mm	mm	mm	grs	Cod. barras 4030618...
3007.081	80	175	800	3240	300854
3007.100	100	200	1000	5300	300861
3007.125	125	215	1040	6700	300878
3007.141	140	215	1045	7300	300885

Simplex Mallo construcción/ajardinamiento

DUREZA ●●●○○ ●●○○○

Cuerpo de acero fundido y mango de madera hickory. Combinación: Goma + Superplástico
Aplicaciones: Ajardinamiento y decoración exterior, colocación de bordillos, albañilería, ajuste de escaleras, golpeo de cuñas de acero, construcción de vallados, andamiajes, carpas, casas prefabricadas, carpintería, tejados.

Precio y stock

Artículo	Ø mm	mm	mm	grs	Cod. barras 4030618...
3027.081	80	175	800	3380	300908

Simplex Mallo construcción/industria metalúrgica

DUREZA ●●●●○ ●●○○○

Cuerpo de acero fundido y mango de madera hickory. Combinación: Goma + Nylon
Aplicaciones: Montaje de piezas con aristas vivas, montaje de bastidores, construcción de maquinaria, estructuras de acero, stands de feria, trabajos de mantenimiento y reparación.

Precio y stock

Artículo	Ø mm	mm	mm	grs	Cod. barras 4030618...
3028.081	80	175	800	3466	302322

MAXXCRAFT

MaxxCraft - Martillo de cerrajero DIN 1041

Cabeza forjada de acero especial de alta calidad.
Eliminación de vibraciones gracias a la combinación específica de la cabeza del martillo y el manguito del mango.
Mango de Hickory con forma ergonómica.
Considerable reducción del rebote y plena transmisión de fuerza de impacto.
24,2% más fuerza de impacto y 68,7% menos de carga de vibración que un martillo de cerrajero Standard de 500g.
(Testado por ibe - Ingenieurbüro für Ergonomie)
Mango con manguito protector de goma para compensar malos golpes.
Diseño óptimo. Made in Germany.

Precio y stock

Artículo	L mm	grs	Cod. barras 4030618
3666.003	265	300	303053
3666.005	280	500	303060
3666.008	305	800	303077
3666.010	310	1000	303084

Expositor 14 martillos Maxxcraft

Precio y stock

Artículo	Contenido
3299.901	5x300
	4x500
	3x800
	2x1000

1 NOTABLEMENTE MEJOR

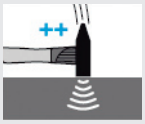

Reduce el rebote notablemente lo que permite la total transmisión de la fuerza de impacto sobre la pieza

Trabajo sin fatiga, agradecido con las articulaciones gracias a la baja vibración en el impacto

Manguito protector del mango con recubrimiento de goma, patentado, que protege de golpes fallidos

2 APRECIABLEMENTE MEJOR

El aumento de la fuerza de impacto con una atenuación simultánea de la vibración del mango ha sido probada y confirmada por ibe - Ingenieurbüro für Ergonomie

Medición de la fuerza de impacto* martillo MAXXCRAFT 500 g:

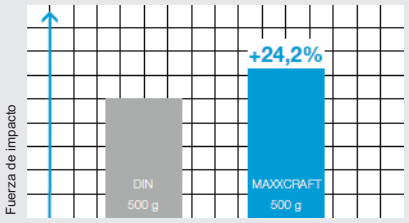

Fuerza de impacto sobre máquina de prueba de ariete pendular

Medida de la carga de oscilación martillo MAXXCRAFT 500 g:

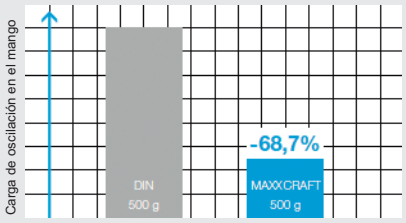

Carga de oscilación en impacto sobre acero

*Representación esquemática de los resultados medidos con el propósito de aclaración.
Fuente: ibe - Ingenieurbüro für Ergonomie

Martillos

FERROPLEX

Ferroplex Martillo de acero + maza de nylon

Martillo de cerrajero y martillo no férrico en uno solo.
Cabeza del martillo de acero especial templado. Boca de nylon intercambiable de barra de nylon estrusionado.
Superficie de impacto endurecida templada. Empuñadura ergonómica de goma con efecto amortiguador.
Aplicaciones: Montaje industrial y de motores, artesanos, mantenimiento y reparaciones.
Bocas de nylon de recambio: para martillo 3677.030 = ref. 3508.030
para martillo 3677.035 = ref. 3508.035

2 en 1

Precio y stock

Artículo	Ø mm	mm	mm	grs	Cod. barras 4030618...
3677.030	30	104	290	600	303039
3677.035	35	104	295	800	303046

Ferroplex - Bocas recambio

DUREZA ●●●●○

Mecanizadas de barra estrusionada de nylon de alta dureza y resistencia a impactos.

Precio y stock

Artículo	Para maza	Ø mm	Cod. barras 4030618...
3508.030	3677.030	30	301899
3508.035	3677.035	35	301905

Botadores

Botador

Con rebote. Bocas nylon.
Aplicaciones: Montajes, reparaciones y mantenimiento

Precio y stock

Artículo	Ø mm	grs	Cod. barras 4030618...
3408.010	10	100	302056
3408.012	12	130	302063
3408.015	15	200	302070
3408.020	20	215	302087

Bocas de recambio para botadores 3408

DUREZA ●●●●○

Mecanizadas de barra estrusionada de nylon de alta dureza y resistencia a impactos.

Precio y stock

Artículo	Ø mm	Cod. barras 4030618...
3508.010	10	302155
3508.012	12	302162
3508.015	15	302179

Mallo+hacha

SIMPLEX

Simplex Mallo + hacha

Cuerpo de hierro fundido y mango ergonómico de madera de Hickory.
Pieza de inserción del hacha forjada, templada y pulida. Sistema patentado del sistema de inserción.
Pieza de inserción del mallo de superplástico blanco, medio duro.

Precio y stock

Artículo	mm	mm	grs	Cod. barras 4030618...
3007.750	100	765	2700	300809

Cuña seccionadora

Twisted Splitting Wedge

Cuña seccionadora retorcida forjada y diseñada para partir leña de forma simple y eficiente.
Alto poder seccionador por el óptimo retorcido a 20º.
Ideal para maderas con nudos en combinación con el mallo + hacha Simplex Art. 3007.160 y Art. 3007.750

Precio y stock

Artículo	mm	mm	grs	Cod. barras 4030618...
3556.260	50	260	3000	302803

Soporte magnético

Soporte magnético universal

El soporte magnético se utiliza como soporte universal para pistolas de soplado, cables, tubos, etc.
Imán de gran potencia. Instalación fácil e inmediata en superficies metálicas.
La superficie del soporte está recubierta de goma y evita deslizamientos y arañazos.

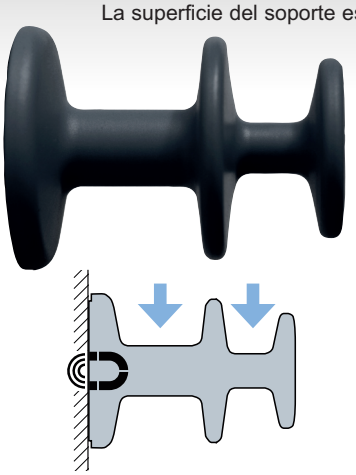

Precio y stock

Artículo	mm	ø mm	grs		Cod. barras 4030618...
3688.003	105	75/55	250	10	309901

Tabla aplicaciones

		CONSTRUCIÓN									INDUSTRIA METALÚRGICA							OFICIOS								AGRICULTURA / FORESTAL				
		Ajardinamiento y decoración exterior	Pavimentación	Embaldosado, colocación de piedra natural	Colocación de bordillos, Albañilería	Albañilería y ajustes de peldaños de escaleras	Andamiajes y construcción de carpas	Acero y construcción de stands en ferias	Construcción de paredes secas	Encofrados de hormigón	Posicionamiento de piezas	Unión de piezas	Montaje de piezas con aristas vivas	Enderezamiento	Montaje de bastidores	Construcción de moldes	Construcción de maquinaria	Chapas metálicas	Montaje de muebles	Instalación de puertas y ventanas	Construcción de casas prefabricadas	Ensamblajes	Carpintería y techados	Montaje de parquet y suelos laminados	Montaje y reparación de automóviles y camiones	Construcción de vallados	Golpeo de cuñas de acero	Extracción manual de madera	Partir y seccionar madera	MANTENIMIENTO / REPARACIÓN / REVISIÓN
MAZAS NO FÉRRICAS																														
SIMPLEX	TPE-soft	•		•					•										•	•		•								
SIMPLEX	Goma	•	•		•	•	•														•		•		•	•				•
SIMPLEX	TPE-mid	•	•	•		•			•										•	•		•								
SIMPLEX	Superplastic	•	•		•		•						•					•	•	•	•	•	•			•	•	•		
SIMPLEX	Plástico						•											•			•		•		•					•
SIMPLEX	Nylon							•				•	•		•	•	•	•							•					•
SIMPLEX	Metal blando													•		•	•								•					•
SIMPLEX	Cobre													•			•	•							•					•
BASEPLEX	Acetato de celulosa																	•							•					•
BASEPLEX	Nylon							•										•							•					•
MAZAS NO FÉRRICAS, SIN REBOTE																														
SUPERCRAFT	Mango madera						•	•		•	•	•	•	•	•		•	•							•	•	•			•
SUPERCRAFT	Mango metálico										•	•	•	•	•		•	•							•					•
SUPERCRAFT	mango 3C										•	•	•	•	•		•	•							•					•
BLACKCRAFT											•	•		•				•							•					•
SECURAL									•		•	•			•			•	•	•		•		•	•					•
MAZAS COMBINADAS, MARTILLOS DE CERRAJERO, BOTADORES, GOLPEADORES																														
Botadores / Golpeadores												•			•										•					•
MAXXCRAFT												•		•				•	•	•		•	•	•	•					•
FERROPLEX												•	•		•	•		•	•	•		•			•					•
HERRAMIENTAS FORESTALES																														
SIMPLEX mazo seccionador		•																								•	•	•	•	
SIMPLEX hacha seccionadora		•																								•	•	•	•	

Tabla aplicaciones

CONSTRUCCIÓN/AJARDINAMIENTO

Colocación de bordillos, pavimentación

3027 maza SIMPLEX · goma/superplástico · Ø 30-80 mm

Colocación de bordillos

3027 mallo SIMPLEX · goma/superplástico · Ø 80 mm

Colocación de piedra natural, albañilería, ajuste de escaleras
3013 maza SIMPLEX · TPE-soft/TPE-mid · Ø 30-60 mm

Encofrados

3366 mallo SUPERCRAFT, sin rebote · Ø 80-100 mm

MANTENIMIENTO/REPARACIÓN

Trabajos de leves a moderados

3968 maza BASEPLEX · acetato de celulosa/nylon · Ø 25-50 mm

3026 maza SIMPLEX · goma/plástico · Ø 30-60 mm

Trabajos intensos

3366 maza SUPERCRAFT, sin rebote · mango de hickory · Ø 20-80 mm

3666 martillo MAXXCRAFT · 300-1000 g

Automoción - camiones

3029 maza SIMPLEX · goma/metal blando · Ø 30-80 mm

3749 maza SIMPLEX · cobre/metal blando · Ø 30-40 mm

3677 martillo combi FERROPLEX · Ø 30-35 mm

3379 maza BLACKCRAFT, sin rebote · Ø 40-60 mm

3408 Botador · Ø 10-15 mm

Neumáticos, llantas

3377 maza SUPERCRAFT, sin rebote · mango acero tubul

3379 maza BLACKCRAFT, sin rebote · Ø 40-60 mm

CARPINTERÍA/ENSAMBLAJE

Colocación puntos de luz – piezas delicadas – recubrimientos
3117 maza SIMPLEX · TPE-soft/superplástico · 50:40 · Ø 50 mm

Montaje de muebles

3013 maza SIMPLEX · TPE-soft/TPE-mid · Ø 30-60 mm

Colocación de pernos y clavijas

3666 martillo MAXXCRAFT · 300-1000 g

Techado

3366 mallo SUPERCRAFT, sin rebote · Ø 80-100 mm

TRABAJOS INTERIORES

Parquet y suelos laminados

3380 maza SECURAL, sin rebote · 30x40 mm

3666 martillo MAXXCRAFT · 300-1000 g

Solado, construcción de tabiquería seca

3013 maza SIMPLEX · TPE-soft/TPE-mid · Ø 30-60 mm

3380 maza SECURAL, sin rebote · 30x40 mm

Instalación de molduras en el techo
3408 golpeador, sin rebote · Ø 20-50 mm

CONFORMACIÓN DE CHAPAS

Plegado y doblado

3366 maza SUPERCRAFT, sin rebote · mango de hickory · Ø 20-80 mm

3380 maza SECURAL, sin rebote · 30x40 mm

3748 maza SIMPLEX · cobre/metal blando · Ø 30-40 mm

Instalaciones

3380 maza SECURAL, sin rebote · 30x40 mm

3906 maza BASEPLEX · acetato de celulosa · Ø 25-50 mm

3677 martillo combi FERROPLEX · Ø 30-35 mm

INDUSTRIA METALMECÁNICA

Posicionamiento y ajuste de piezas

3366 maza SUPERCRAFT, sin rebote, mango de hickory · Ø 20-80 mm

3389 maza SUPERCRAFT, sin rebote, mango 3 componentes · Ø 40-60 mm

3377 maza SUPERCRAFT, sin rebote, mango acero tubular

3380 maza SECURAL, sin rebote · 30x40 mm

3408 gopeador, sin rebote · Ø 20-50 mm

Enderezamientos, construcción de maquinaria

3749 maza SIMPLEX · cobre/metal blando · Ø 30-40 mm

3666 martillo MAXXCRAFT · 300-1000 g

Montaje de bastidores, construcción de moldes

3089 maza SIMPLEX · nylon/metal blando · Ø 30-80 mm

AGRICULTURA/FORESTAL

Cercados y vallas

3007 mallo SIMPLEX · superplástico · Ø 80-140 mm

3366 mallo SUPERCRAFT, sin rebote · Ø 80-100 mm

Seccionado de troncos de hasta 1 m, trabajo de cuña

3007 mallo seccionador SIMPLEX

Seccionado de madera, trabajo de cuí

3007 mallo-hacha SIMPLEX

Seccionado de troncos de hasta 1 m

3556 cuña seccionadora retorcida forjada

Seccionado de troncos pequeños y astillado

3555 hacha de mano Halder · forjada